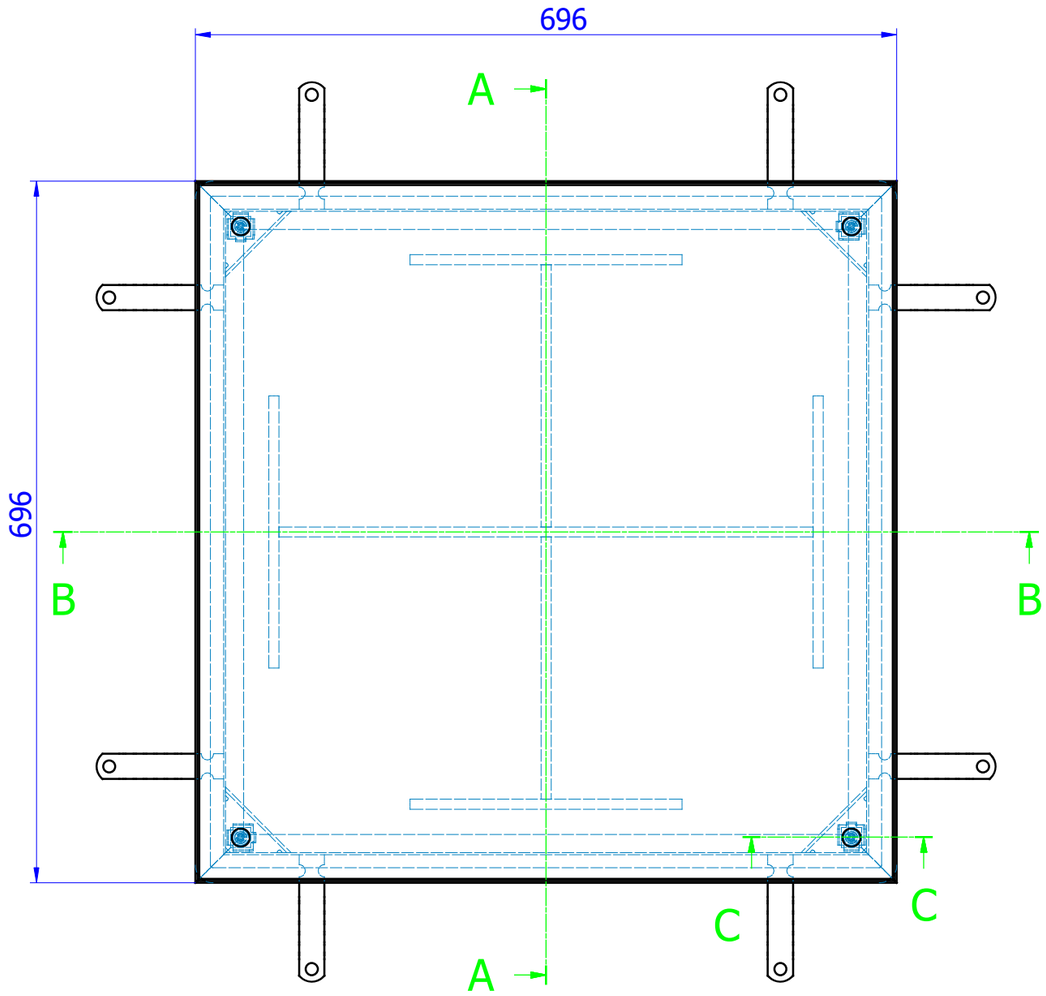

B-B (M1:X)

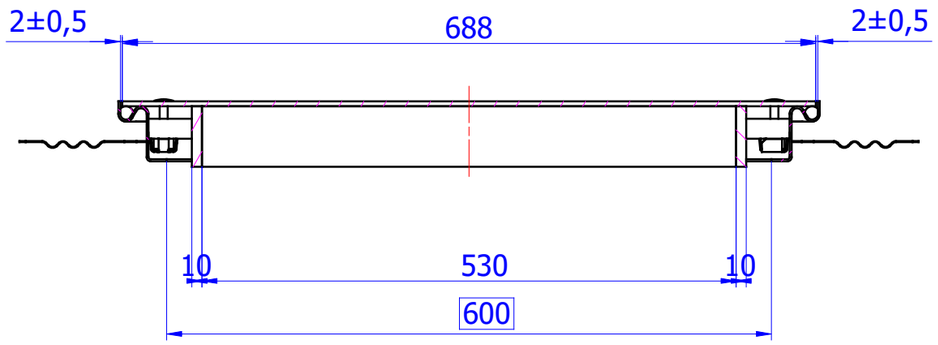

A-A (M1:X)

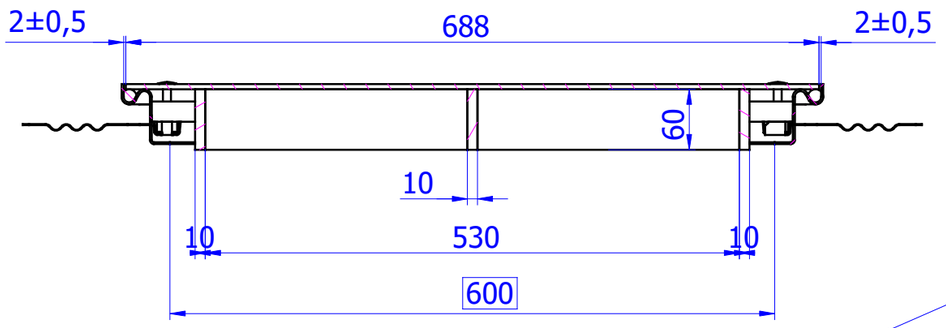

C-C (M1:X)

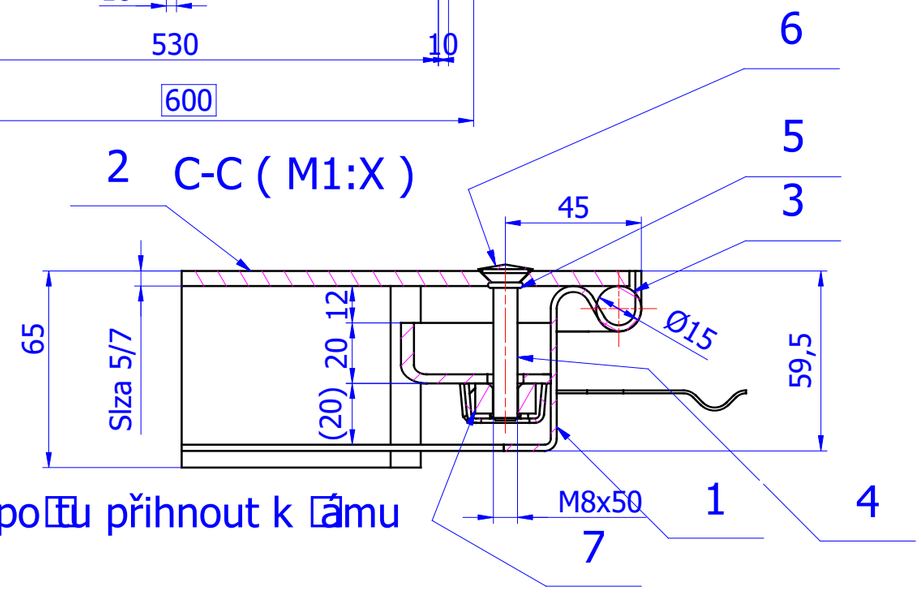

Kotvy při transportu přihnout k rámu

ACO Poklopci za ispunu	Artikl br.: 403902
ACO TopTeK SOLID GS pocinčani poklopac, klasa B125, 600x600mm.	
Ram i poklopac od pocinčanog čelika. Građevinske dimenzije rama 696x696 mm. Svijetli otvor 600x600mm. Visina rama poklopca: 59,5 mm. Gornja strana poklopca protuklizna pocinčana ploča. U potpunosti vodotijesan i plinotijesan. Sa priborom za podizanje. Za klasu opterećenja B125. Težina: 35,50 kg. Isporuka i montaža prema uputama proizvođača.	

ACO d.o.o.
Ismeta Alajbegovića Šerbe 12
Tel. + 387 33 768 910
Fax. + 387 33 768 911
www.aco.ba ; email: aco@aco.ba