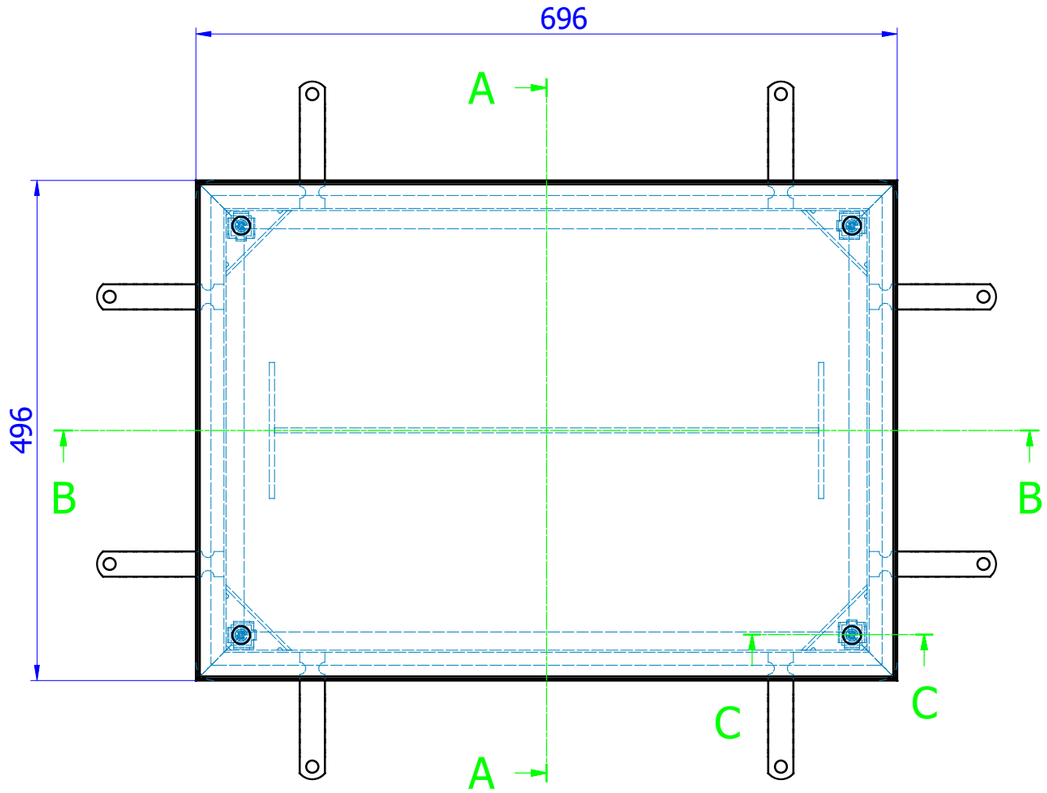

A-A (M1:X)

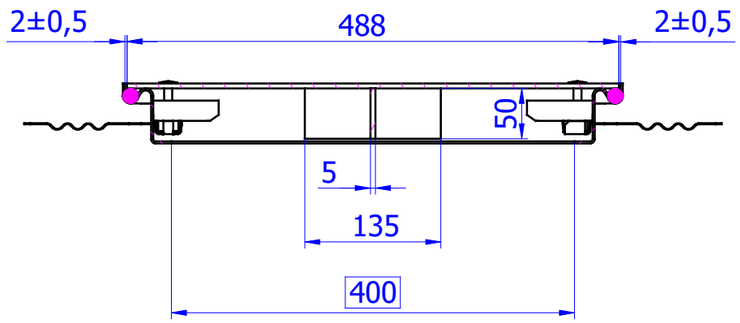

2 C-C (M1:X)

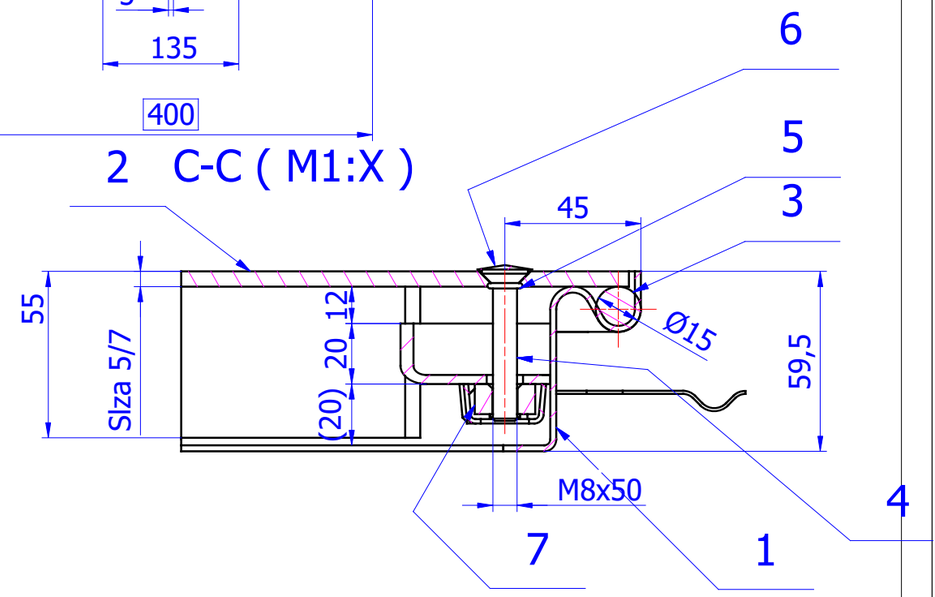

B-B (M1:X)

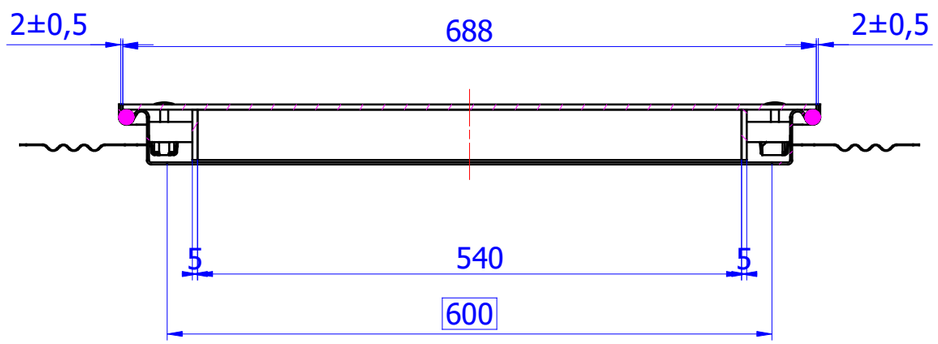

ACO Poklopci za ispunu

ACO TopTeK SOLID SS inox poklopac, klasa A15, 400x600mm.

Ram i poklopac od inoxa.
Građevinske dimenzije rama 496x696 mm.
Svijetli otvor 400x600mm.
Visina rama poklopca: 59,5 mm.
Gornja strana poklopca protuklizna inox ploča.
U potpunosti vodotijesan i plinotijesan.
Sa priborom za podizanje.
Za klasu opterećenja A15.
Težina: 20,60 kg.
Isporuka i montaža prema uputama proizvođača.

Artikl br.:
403863

ACO d.o.o.
Ismeta Alajbegovića Šerbe 12
Tel. + 387 33 768 910
Fax. + 387 33 768 911
www.aco.ba ; email: aco@aco.ba