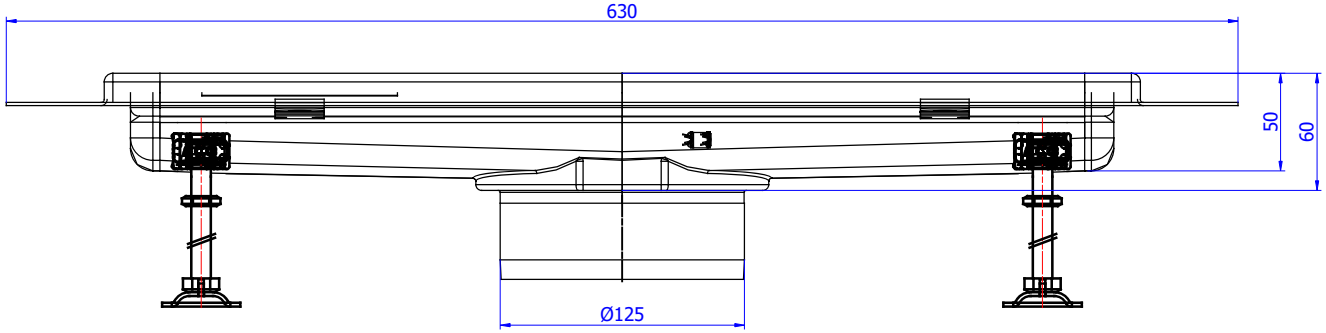

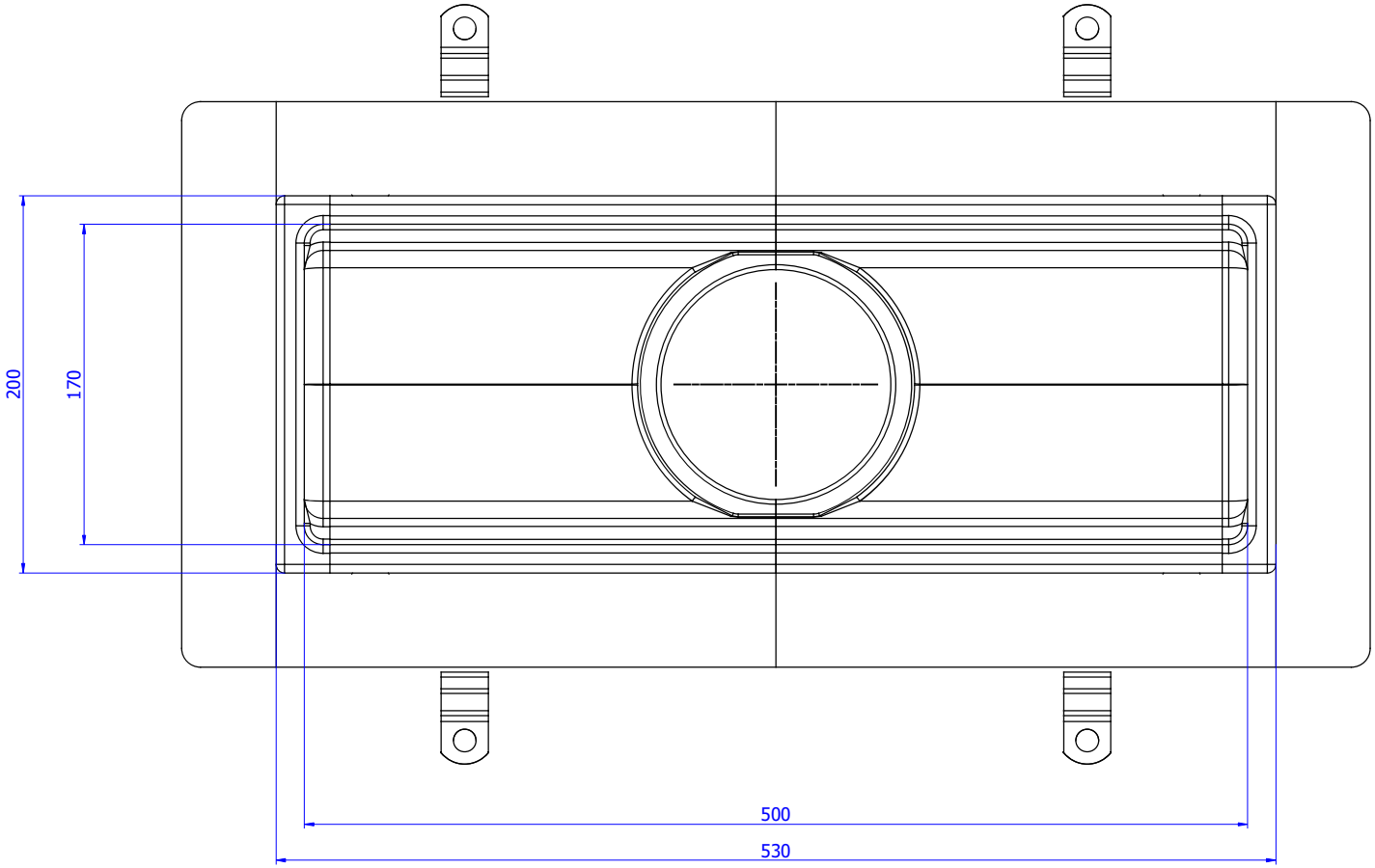

Werkstoff: MATERIAL		Hmotnost:	
zul.Abweich.: ISO 2768-m		Oberfläche: DIN ISO 1302	
	Datum	Name	Massstab
Gezeichnet	11.8.2009	AUTHOR	VS_First
Geprüft			
Update			

ACO d.o.o.
Ismeta A. Šerbe 12
71000 Sarajevo
Tel.: 033 768 910
Fax: 033 768 911

Masseinheit:

Projektion: ISO-E

Diese Zeichnung darf weder kopiert noch dritten Personen, insbesondere zum Zweck anderweitiger Benutzung mitgeteilt werden und bleibt unser Eigentum.
Schutzvermerk nach DIN 34 beachten

ACO HD Box inox kanal sa flanšom za prihvat hidroizolacije, 200x530 mm, Ø125,
Artikl broj: 416680 i 416698

Zeichnung Nr:

Index

Ersatz für: FILENAME_AND_PATH

Ersatz durch:

List:1 /1