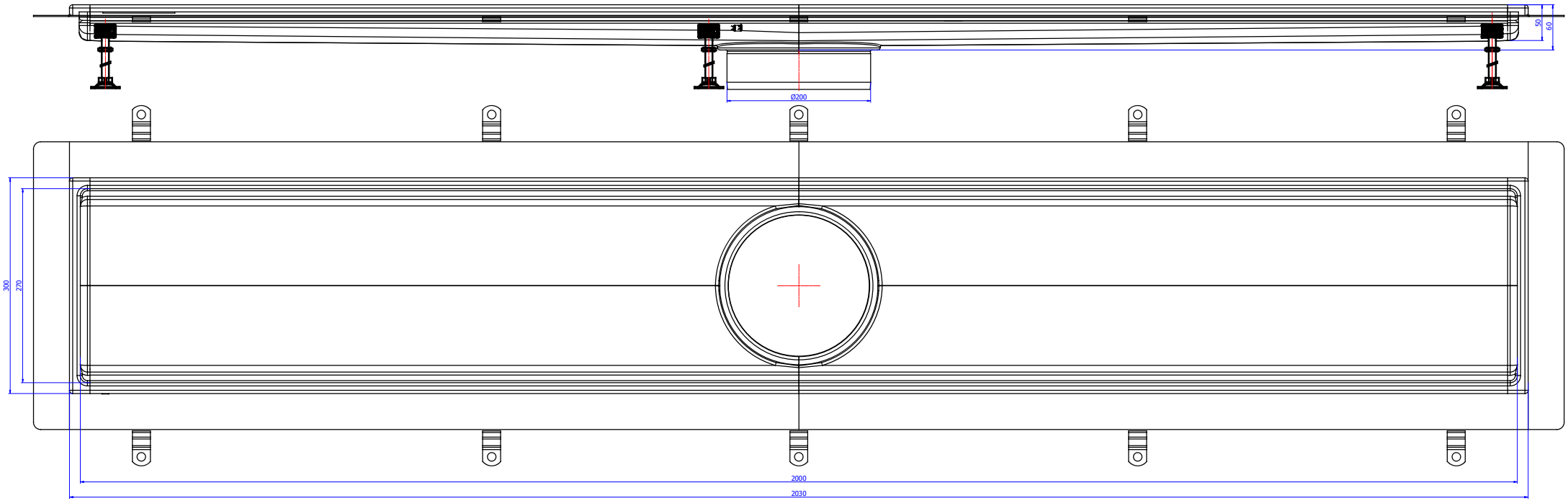

MATERIAL			
ISO 2768-m	DIN ISO 1302		
		AUTHOR	VS_First

ACO d.o.o.
Ismeta A. Šerbe 12
71000 Sarajevo
Tel.: 033 768 910
Fax: 033 768 911

Projektion: ISO-E

Diese Zeichnung darf weder kopiert noch dritten Personen, insbesondere zum Zweck anderweitiger Benutzung mitgeteilt werden und bleibt unser Eigentum.
Schutzvermerk nach DIN 34 beachten

ACO HD Box inox kanal sa flanšom za prihvat hidroizolacije, 300x2030 mm, Ø200,
Artikl broj: 416721 i 416735

FILENAME_AND_PATH